modello: model:	**LANCIA TONDA SYSTEM**
codice: code:	**A1564**
design:	**Paolo Pepere**
anno - year:	**2017**
tipologia: tipology:	**lampada da sospensione** **suspension lamp**
materiali: materials:	**corpo in alluminio, diffusore in policarbonato opale** **aluminium structure, opal polycarbonate diffuser**
luce: light:	**diffusa** **diffuse**
sorgente luminosa: light sources:	**/W** LED 81W 10170lm 4000K CRI>90 **/WW** LED 81W 9090lm 3000K CRI>90 **/XW** LED 81W 8505lm 2700K CRI>90
grado IP - IP grade:	**40**
peso netto - net weight:	**1,20 Kg**
finiture - finishes:	**.01 bianco** .01 white **.02 nero** .02 black **.85 verniciato argento** .85 painted silver **.86 verniciato oro** .86 painted gold **.87 verniciato rame** .87 painted copper **.88 verniciato bronzo** .88 painted bronze
marcatura: marking:	CE
simboli costruttivi: symbols:	F III 250 CM CRI >90

Il rosone con l'alimentatore e il kit di fissaggio della lampada sono da ordinare separatamente

The ceiling rose with the power supply and the lamp fixing kit must be ordered separately

Dimensioni - Dimensions

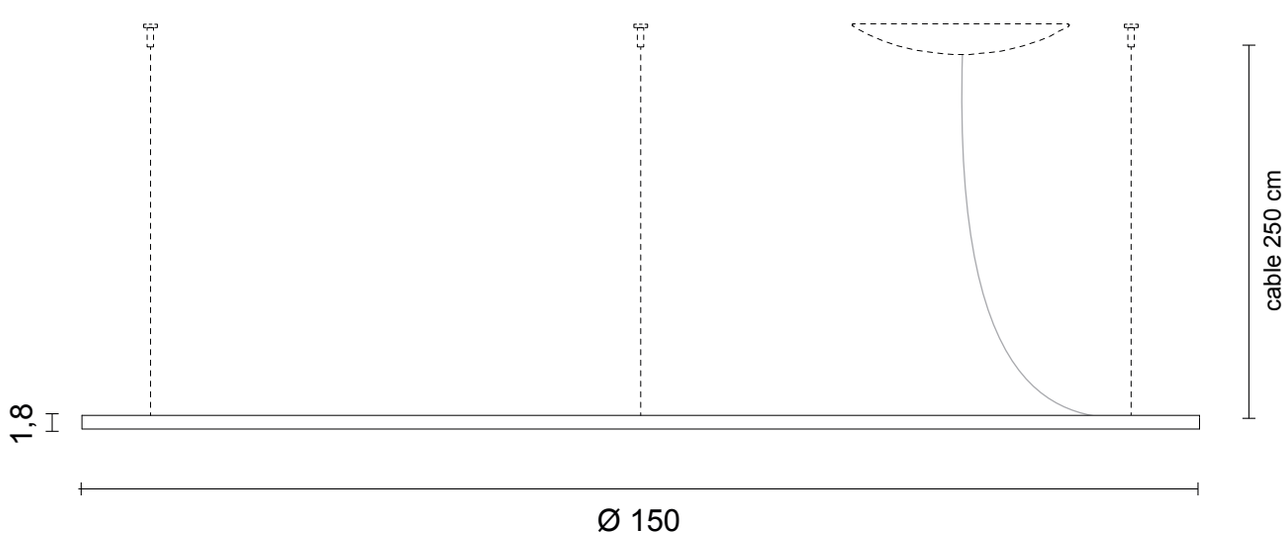

EGOLUCE s.r.l, via I.Newton 12 - 20016 Pero - Milano
telefono +39 02 339586.1 - fax. +39 02 3535112
e-mail: info@egoluce.com - http://www.egoluce.com

La presente scheda tecnica è di proprietà di EGOLUCE srl. Tutti i diritti sono riservati. Le fotografie, le descrizioni degli apparecchi, i disegni quotati ed i valori fotometrici menzionati sono a titolo indicativo e non costituiscono alcun impegno per la nostra società che si riserva di apportare, in qualsiasi momento e senza preavviso, tutte le modifiche che riterrà opportune.

LANCIA TONDA SYSTEM

SU MISURA - *CUSTOM SIZE*

LED source **18W/mt 180LED/mt** CRI>90

Tabella dimensioni disponibili su richiesta - *Table of available dimension upon request*

Lunghezza del cavo elettrico 250 cm - *Electric cable lenght 250 cm*

Codice Code	Ø cm	watt	Finitura Finishes		LED color 2700K	lm	LED color 3000K	lm	LED color 4000K	lm
A1566	50	27	.01	Bianco - *White*	/XW	2835	/WW	3030	/W	3390
A1566	50	27	.02	Nero - *Black*	/XW	2835	/WW	3030	/W	3390
A1566	50	27	.25	Dorato satinato - *Golded satin*	/XW	2835	/WW	3030	/W	3390
A1566	50	27	.31	Cromato - *Chromed*	/XW	2835	/WW	3030	/W	3390
A1566	50	27	.85	Verniciato argento - *Painted silver*	/XW	2835	/WW	3030	/W	3390
A1566	50	27	.86	Verniciato oro - *Painted gold*	/XW	2835	/WW	3030	/W	3390
A1566	50	27	.87	Verniciato rame - *Painted copper*	/XW	2835	/WW	3030	/W	3390
A1566	50	27	.88	Verniciato bronzo - *Painted bronze*	/XW	2835	/WW	3030	/W	3390
A1562	70	37,8	.01	Bianco - *White*	/XW	3969	/WW	4242	/W	4776
A1562	70	37,8	.02	Nero - *Black*	/XW	3969	/WW	4242	/W	4776
A1562	70	37,8	.25	Dorato satinato - *Golded satin*	/XW	3969	/WW	4242	/W	4776
A1562	70	37,8	.31	Cromato - *Chromed*	/XW	3969	/WW	4242	/W	4776
A1562	70	37,8	.85	Verniciato argento - *Painted silver*	/XW	3969	/WW	4242	/W	4776
A1562	70	37,8	.86	Verniciato oro - *Painted gold*	/XW	3969	/WW	4242	/W	4776
A1562	70	37,8	.87	Verniciato rame - *Painted copper*	/XW	3969	/WW	4242	/W	4776
A1562	70	37,8	.88	Verniciato bronzo - *Painted bronze*	/XW	3969	/WW	4242	/W	4776
A1563	100	54	.01	Bianco - *White*	/XW	5670	/WW	6060	/W	6780
A1563	100	54	.02	Nero - *Black*	/XW	5670	/WW	6060	/W	6780
A1563	100	54	.85	Verniciato argento - *Painted silver*	/XW	5670	/WW	6060	/W	6780
A1563	100	54	.86	Verniciato oro - *Painted gold*	/XW	5670	/WW	6060	/W	6780
A1563	100	54	.87	Verniciato rame - *Painted copper*	/XW	5670	/WW	6060	/W	6780
A1563	100	54	.88	Verniciato bronzo - *Painted bronze*	/XW	5670	/WW	6060	/W	6780
A1564	150	81	.01	Bianco - *White*	/XW	8505	/WW	9090	/W	10170
A1564	150	81	.02	Nero - *Black*	/XW	8505	/WW	9090	/W	10170
A1564	150	81	.85	Verniciato argento - *Painted silver*	/XW	8505	/WW	9090	/W	10170
A1564	150	81	.86	Verniciato oro - *Painted gold*	/XW	8505	/WW	9090	/W	10170
A1564	150	81	.87	Verniciato rame - *Painted copper*	/XW	8505	/WW	9090	/W	10170
A1564	150	81	.88	Verniciato bronzo - *Painted bronze*	/XW	8505	/WW	9090	/W	10170

F III 250 CM CRI >90

Il rosone con l'alimentatore e il kit di fissaggio della lampada sono da ordinare separatamente

The ceiling rose with the power supply and the lamp fixing kit must be ordered separately

EGOLUCE s.r.l, via I.Newton 12 - 20016 Pero - Milano
telefono +39 02 339586.1 - fax. +39 02 3535112
e-mail: info@egoluce.com - http://www.egoluce.com

La presente scheda tecnica è di proprietà di EGOLUCE srl. Tutti i diritti sono riservati. Le fotografie, le descrizioni degli apparecchi, i disegni quotati ed i valori fotometrici menzionati sono a titolo indicativo e non costituiscono alcun impegno per la nostra società che si riserva di apportare, in qualsiasi momento e senza preavviso, tutte le modifiche che riterrà opportune.

esempi di composizioni - examples of compositions

Composizioni con attacchi multipli - *Compositions with multiple attacks*

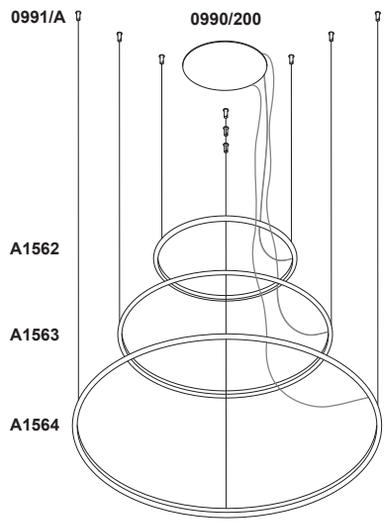

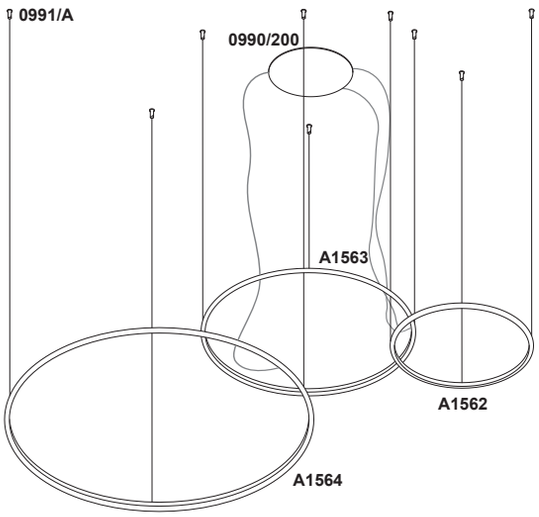

Kit fissaggio singola lampada
Single lamp cable kit

0991/A

3 Cavi acciaio 2 mt
3 Decentratori fissaggio cavo
3 Clip reggi lampada

3 Stell cables 2 mt
3 Element for cable fixing
3 Suspension clips

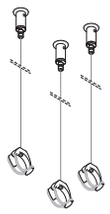

Il rosone con l'alimentatore e il kit di fissaggio della lampada sono da ordinare separatamente
The ceiling rose with the power supply and the lamp fixing kit must be ordered separately

Composizioni con attacco singolo (max 3 lampade) - *Compositions with single attacks (max 3 lamps)*

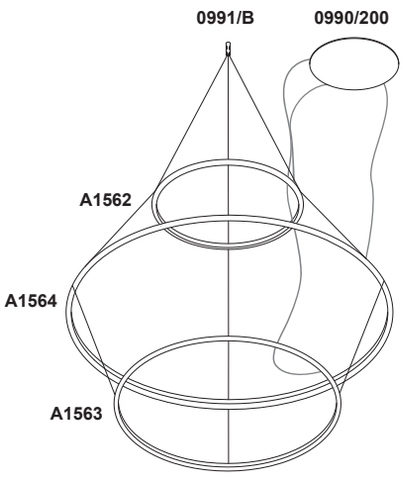

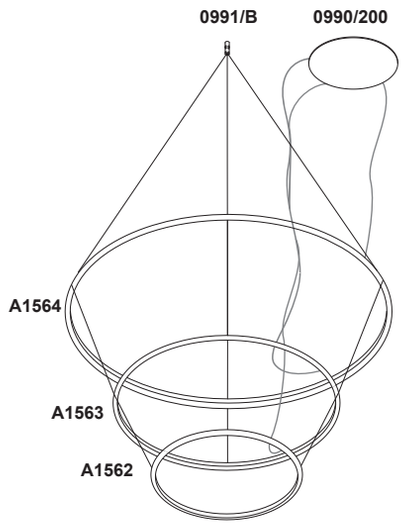

Kit fissaggio 3 lampade
3 lamps cable kit

0991/B

3 Cavi acciaio 4 mt
1 Decentratore fissaggio cavi
3 Clip reggi lampada

3 Stell cables 4 mt
1 Displacement element for cable fixing
3 Suspension clips

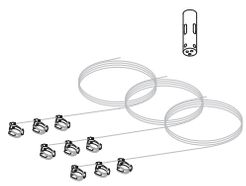

Il rosone con l'alimentatore e il kit di fissaggio della lampada sono da ordinare separatamente
The ceiling rose with the power supply and the lamp fixing kit must be ordered separately

EGOLUCE s.r.l, via I.Newton 12 - 20016 Pero - Milano
telefono +39 02 339586.1 - fax. +39 02 3535112
e-mail: info@egoluce.com - http://www.egoluce.com

La presente scheda tecnica è di proprietà di EGOLUCE srl. Tutti i diritti sono riservati. Le fotografie, le descrizioni degli apparecchi, i disegni quotati ed i valori fotometrici menzionati sono a titolo indicativo e non costituiscono alcun impegno per la nostra società che si riserva di apportare, in qualsiasi momento e senza preavviso, tutte le modifiche che riterrà opportune.

Rosone completo di alimentatori **60W**
Ceiling rose with converters **60W**

50/60Hz 220-230V - **60W**

				PUSH	1...10V
0990/60	60W	**.01**	Bianco - *White*	**/P**	**/V**
0990/60	60W	**.02**	Nero - *Black*	**/P**	**/V**
0990/60	60W	**.85**	Verniciato argento - *Painted silver*	**/P**	**/V**
0990/60	60W	**.86**	Verniciato oro - *Painted gold*	**/P**	**/V**
0990/60	60W	**.87**	Verniciato rame - *Painted copper*	**/P**	**/V**
0990/60	60W	**.88**	Verniciato bronzo - *Painted bronze*	**/P**	**/V**

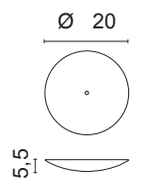

F 0,70 Kg

Rosone completo di alimentatori **100W**
Ceiling rose with converters **100W**

50/60Hz 220-230V - **100W**

				PUSH	1...10V	DALI
0990/100	100W	**.01**	Bianco - *White*	**/P**	**/V**	**/D**
0990/100	100W	**.02**	Nero - *Black*	**/P**	**/V**	**/D**
0990/100	100W	**.85**	Verniciato argento - *Painted silver*	**/P**	**/V**	**/D**
0990/100	100W	**.86**	Verniciato oro - *Painted gold*	**/P**	**/V**	**/D**
0990/100	100W	**.87**	Verniciato rame - *Painted copper*	**/P**	**/V**	**/D**
0990/100	100W	**.88**	Verniciato bronzo - *Painted bronze*	**/P**	**/V**	**/D**

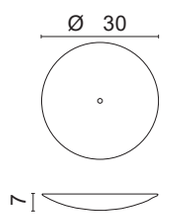

F 1,30 Kg

Rosone completo di alimentatori **150W**
Ceiling rose with converters **150W**

50/60Hz 220-230V - **150W**

				PUSH	1...10V	DALI
0990/150	150W	**.01**	Bianco - *White*	**/P**	**/V**	**/D**
0990/150	150W	**.02**	Nero - *Black*	**/P**	**/V**	**/D**
0990/150	150W	**.85**	Verniciato argento - *Painted silver*	**/P**	**/V**	**/D**
0990/150	150W	**.86**	Verniciato oro - *Painted gold*	**/P**	**/V**	**/D**
0990/150	150W	**.87**	Verniciato rame - *Painted copper*	**/P**	**/V**	**/D**
0990/150	150W	**.88**	Verniciato bronzo - *Painted bronze*	**/P**	**/V**	**/D**

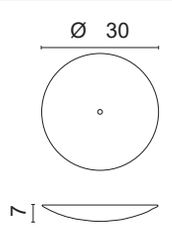

F 1,30 Kg

Rosone completo di alimentatori **200W**
Ceiling rose with converters **200W**

50/60Hz 220-230V - **200W**

				PUSH	1...10 V	DALI
0990/200	200W	**.01**	Bianco - *White*	**/P**	**/V**	**/D**
0990/200	200W	**.02**	Nero - *Black*	**/P**	**/V**	**/D**
0990/200	200W	**.85**	Verniciato argento - *Painted silver*	**/P**	**/V**	**/D**
0990/200	200W	**.86**	Verniciato oro - *Painted gold*	**/P**	**/V**	**/D**
0990/200	200W	**.87**	Verniciato rame - *Painted copper*	**/P**	**/V**	**/D**
0990/200	200W	**.88**	Verniciato bronzo - *Painted bronze*	**/P**	**/V**	**/D**

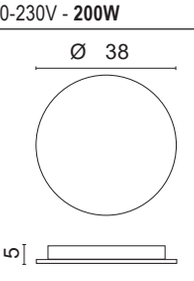

F 2,00 Kg

La scelta del rosone è determinata dalla somma delle potenze delle singole lampade

The choice of the ceiling rose is determined by the sum of the powers of the individual lamps

EGOLUCE s.r.l, via I.Newton 12 - 20016 Pero - Milano
telefono +39 02 339586.1 - fax. +39 02 3535112
e-mail: info@egoluce.com - http://www.egoluce.com

La presente scheda tecnica è di proprietà di EGOLUCE srl. Tutti i diritti sono riservati. Le fotografie, le descrizioni degli apparecchi, i disegni quotati ed i valori fotometrici menzionati sono a titolo indicativo e non costituiscono alcun impegno per la nostra società che si riserva di apportare, in qualsiasi momento e senza preavviso, tutte le modifiche che riterrà opportune.