Ceiling Recessed
BOX Driver
ASTER

IT Istruzioni di montaggio

EN Assembly instructions

DE Instructions de montage

FR Montageanleitung

ES Instrucciones de montaje

Platek®

TECHNICAL DATA

BOX DRIVER ASTER - IP 66

Categoria Category Kategorie Catégorie Categorìa	Classe Class Schutzklasse Classe Clase	Alimentazione Power supply Versorgung Alimentation Alimentación	Peso Weight Gewicht Poids Peso
ON-OFF			
8956340	⧈	220-240V 50/60Hz - out 150-500mA (10-42V DC)	0,33 Kg
8956341	⧈	220-240V 50/60Hz - out 300-1050mA (3-40V DC)	0,33 Kg
DALI			
8956340	⧈	220-240V 50/60Hz - out 150-700mA (9-52V DC)	0,33 Kg
8956341	⧈	220-240V 50/60Hz - out 300-1050mA (10-38V DC)	0,33 Kg
CASAMBI			
8956340	⧈	220-240V 50/60Hz - out 300-1050mA (10-36V DC)	0,33 Kg

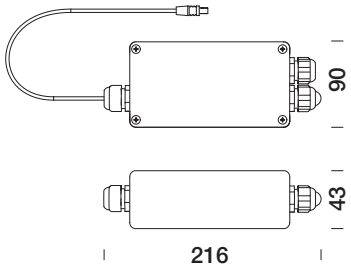

Fixing Hole Ø 95 mm

TECHNICAL INFORMATION

IT - IMPORTANTE: Verificate che la corrente riportata sull'etichetta di prodotto sia confermata nell'etichetta del BOX DRIVER

EN - IMPORTANT : Check that the current shown on the product label is confirmed on the BOX DRIVER label

DE - WICHTIG: Überprüfen Sie, ob der auf dem Produktetikett angegebene Strom auf dem BOX DRIVER-Etikett bestätigt ist

FR - IMPORTANT : Vérifier que le courant indiqué sur l'étiquette du produit est confirmé sur l'étiquette BOX DRIVER

ES - IMPORTANTE: Compruebe que la corriente que se muestra en la etiqueta del producto está confirmada en la etiqueta BOX DRIVER

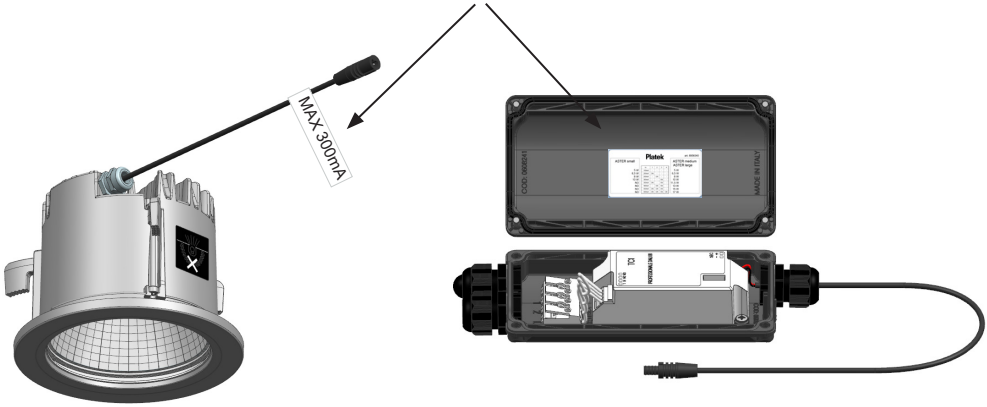

INSTALLATION

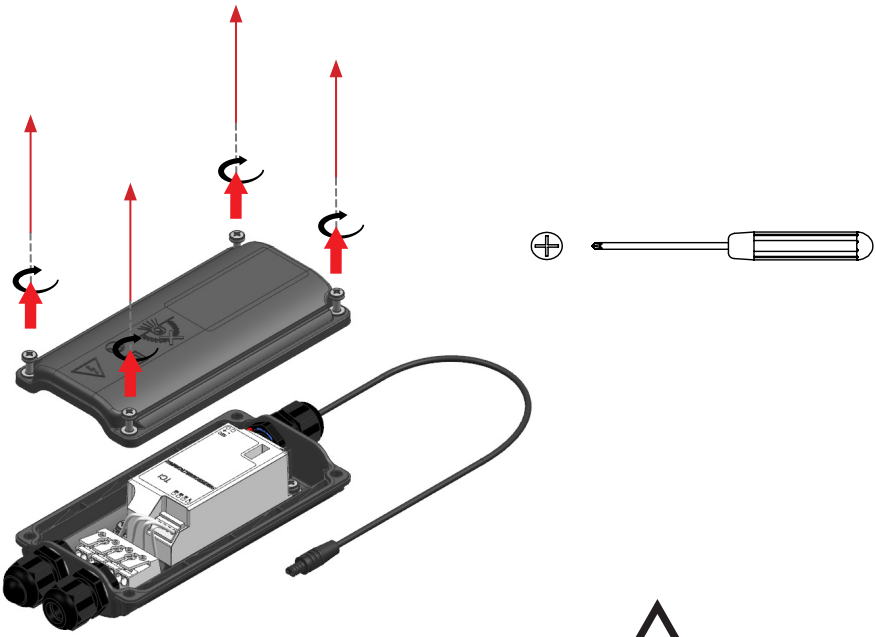

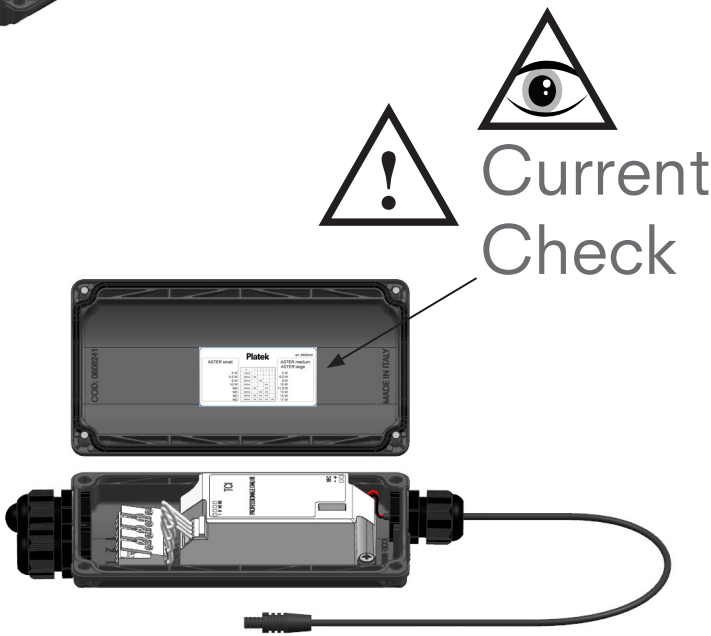

INSTALLATION

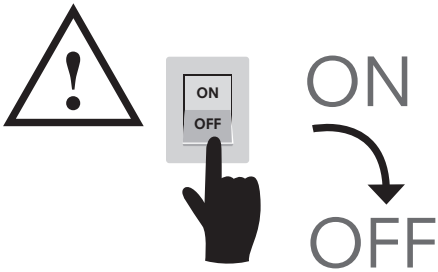

IT - Collegamento elettrico
EN - Electrical connection
DE - Elektrischer Anschluss
FR - Raccordement électrique
ES - Conexión eléctrica

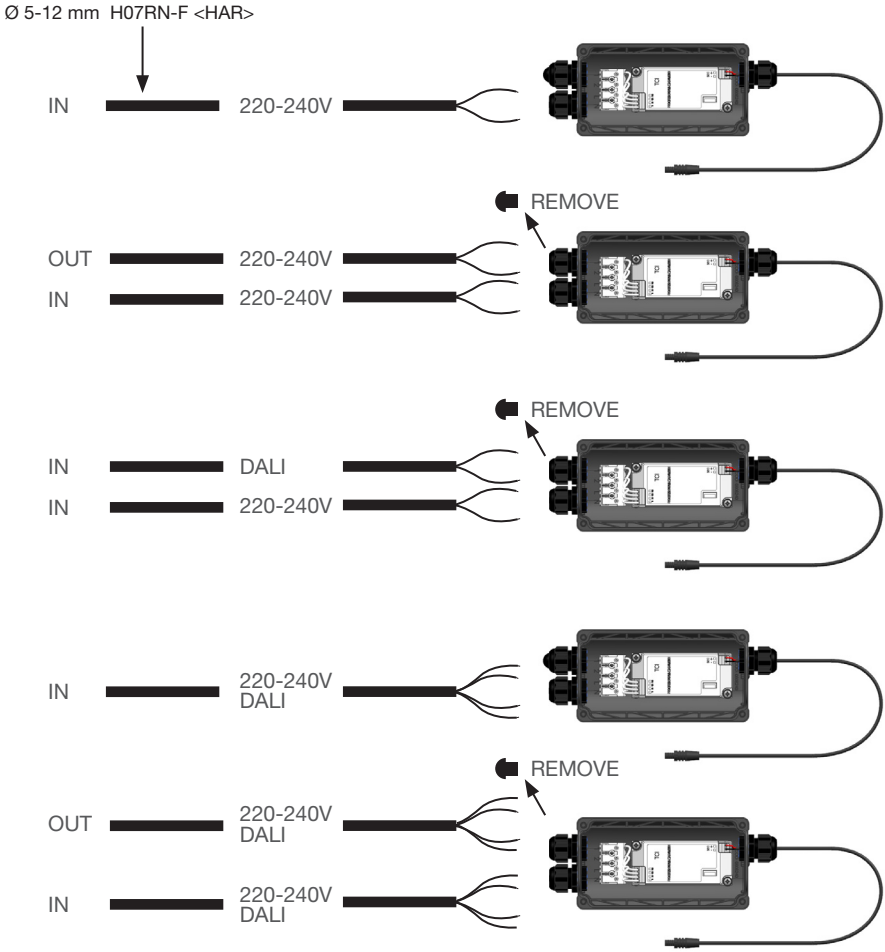

INSTALLATION

Current Set

DIP-SWITCH

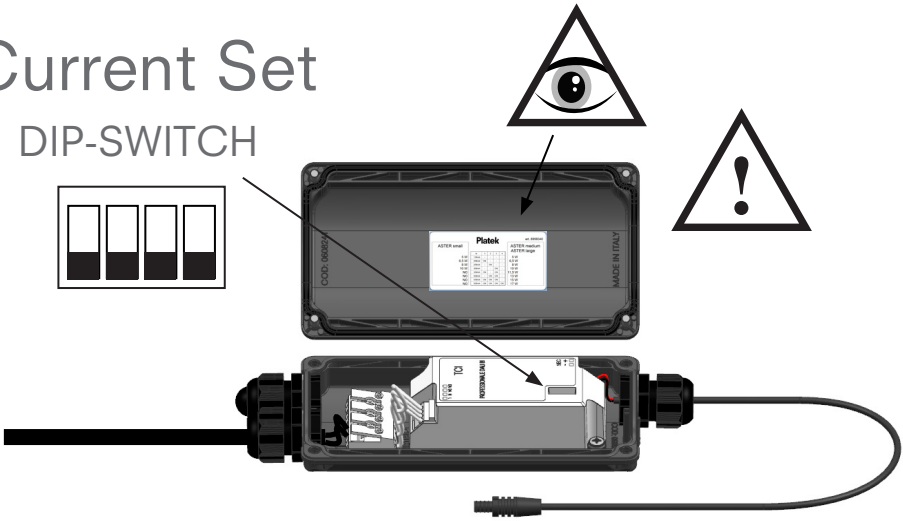

Platek — art. 8956340

ASTER small	Io	1	2	3	4	ASTER medium ASTER large
5 W	150mA	-	-	-	-	5 W
6,5 W	200mA	ON	-	-	-	6,5 W
8 W	250mA	-	ON	-	-	8 W
10 W	300mA	-	-	ON	-	10 W
NO	350mA	ON	-	ON	-	11,5 W
NO	400mA	-	ON	ON	-	13 W
NO	450mA	ON	ON	ON	-	15 W
NO	500mA	ON	ON	ON	ON	17 W

Platek — art. 8956341

ASTER small NO ASTER medium	Io	1	2	3	4	ASTER large
11,5 W	350mA	-	-	-	ON	11,5 W
15 W	450mA	-	-	ON	ON	15 W
17 W	500mA	-	ON	-	-	17 W
20 W	600mA	-	ON	ON	-	20 W
NO	700mA	ON	-	-	-	23,5 W
NO	800mA	ON	-	ON	-	27 W
NO	900mA	ON	ON	-	-	30,5 W
NO	1050mA	ON	ON	ON	ON	36 W

Platek — art. 8956344

ASTER small	Io	1	2	3	4	ASTER medium ASTER large
5 W	150mA	-	ON	-	-	5 W
6,5 W	200mA	-	ON	-	ON	6,5 W
8 W	250mA	-	ON	ON	-	8 W
10 W	300mA	-	ON	ON	ON	10 W
NO	450mA	ON	-	ON	-	11,5 W
NO	500mA	ON	-	ON	ON	13 W
NO	550mA	ON	ON	-	-	15 W
NO	600mA	ON	ON	-	ON	17 W

Platek — art. 8956345

ASTER small NO ASTER medium	Io	1	2	3	4	ASTER large
11,5 W	350mA	ON	-	-	-	11,5 W
15 W	450mA	ON	ON	-	-	15 W
17 W	500mA	-	-	ON	-	17 W
20 W	600mA	-	ON	ON	-	20 W
NO	700mA	-	-	-	ON	23,5 W
NO	800mA	-	ON	-	ON	27 W
NO	900mA	-	-	ON	ON	30,5 W
NO	1050mA	ON	ON	ON	ON	36 W

Platek — art. 8956349

ASTER small* ASTER medium	Io	1	2	3	4	ASTER large
*10 W	300mA	-	-	-	-	10 W
15 W	450mA	ON	ON	-	-	15 W
17 W	500mA	-	-	ON	-	17 W
20 W	600mA	-	ON	ON	-	20 W
NO	700mA	-	-	-	ON	23,5 W
NO	800mA	-	ON	-	ON	27 W
NO	900mA	-	-	ON	ON	30,5 W
NO	1050mA	ON	ON	ON	ON	36 W

INSTALLATION

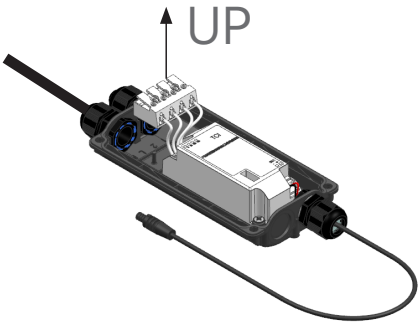

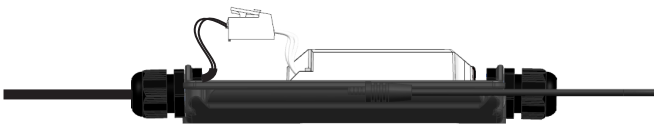

YES

NO

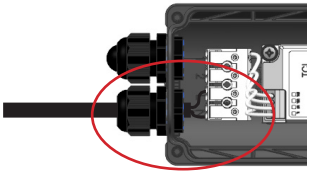

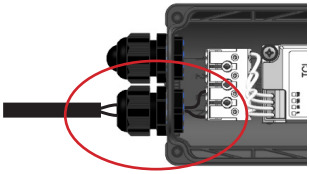

1,7 Nm

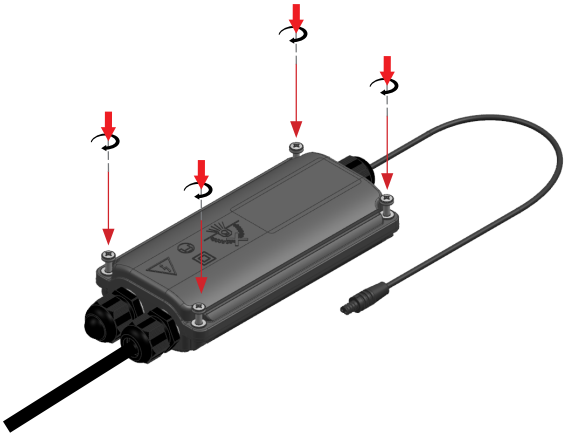

IT

COME POSSIAMO ESSERE D'AIUTO?

Ottieni supporto tramite telefono o E-mail, contattandoci al +39 030 68 18 201 o scrivendo all'indirizzo E-mail **supporto@platek.eu**

EN

HOW CAN WE HELP YOU?

Get support by phone or e-mail, call us on +39 030 68 18 201 or send us an email **supporto@platek.eu**

DE

WIE KÖNNEN WIR IHNEN HELFEN?

Sie können unseren Kundendienst per Telefon oder E-Mail erreichen. Kontaktieren Sie uns unter der Telefonnummer +39 030 68 18 201 oder schreiben Sie an folgende E-Mail-Adresse **supporto@platek.eu**

FR

COMMENT POUVONS-NOUS VOUS AIDER?

Vous pouvez obtenir de l'aide par téléphone ou bien par email, en nous contactant +39 030 68 18 201 ou bien en nous écrivant à l'adresse email **supporto@platek.eu**

ES

¿PODEMOS AYUDARTE?

Solicita soporte a través de nuestro teléfono o email, contactándonos al +39 030 68 18 201 o escribiendo a nuestra dirección de correo electrónico **supporto@platek.eu**

PLATEK SRL
T + 39 030 6818201
E-MAIL INFO@PLATEK.EU
WWW.PLATEK.EU

REGISTERED OFFICE:
VIA PADERNO 19
25050 RODENGO SAIANO
(BS) ITALY

HEAD OFFICE:
VIA MARROCCO 4
25050 RODENGO SAIANO
(BS) ITALY

cod. 08 16 280 rev. 0 05/2020

IT Conservare le istruzioni.

EN Retain the instructions.

DE Bewahren Sie die Anleitung.

FR Conservez ces instructions.

ES Conserve las instrucciones.

Platek®